FORMIKO HYDRAULICS

ROTATOR FHR 5.500SF

55 kN

32.5 kN

1300 nm

36 kg

22 l/min

L73 ø30	R	R	GO/GC	GO	GC
mm	3/8" BSP	250 bar	3/8" BSP	200 bar	300 bar

Der obere Teil des Rotators als eine einzelne LASCHE für die Pendelaufnahme ausgebildet. Robust gefertigt, um eventuellen Überlastungen zu widerstehen. Die Breite der Lasche ist Standardbreite 73mm und der Bolzendurchmesser 30mm.

Hydraulischer Rotator FHR 5.500SF ist eine kostengünstige Lösung für den saisonalen Einsatz in Forstwirtschaft, Landwirtschaft, Straßen- und Gebäudebau, Stückgut und Materialhandling.

FHL 01-A/B-73/30

FHL 01B-A/B-73/30

Die untere Befestigung des Rotators ist als QUADRATISCHER FLANSCH augebildet um direkt am Greifer / Werkzeug mittels Schrauben montiert zu werden

□140 ø17(x4)	GO/GC	GO/GC
mm	3/8" BSP	3/8" BSP

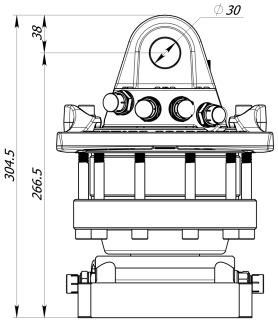

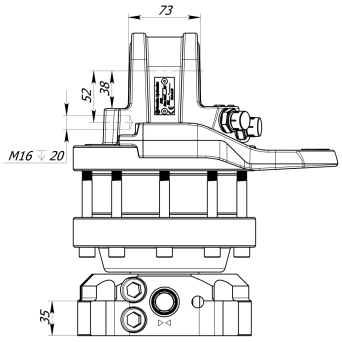

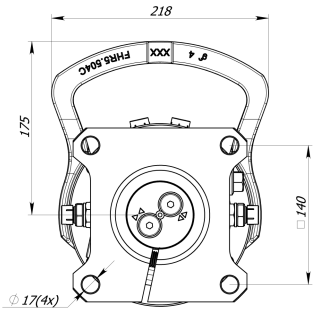

Für zusätzliche Informationen sowie Preise, kontaktieren Sie bitte sales@formiko.lv

Formiko Hydraulics GmbH
Dzirciema Str. 119 K-1,
Riga LV1055 LATVIA

+371 294 49 552
+371 264 59 383
sales@formiko.lv
www.formiko.lv

Auf Anfrage sind unter Sonderbedingungen auch metrische Anschlüße für die Rotatoren verfügbar FHR 5.500SF

FORSTWIRTSCHAFT LANDWIRTSCHAFT BAUWESEN

Diese Dokument wurde automatisch auf www.formiko.lv erstellt 09/25/2023.
Bitte stellen Sie immer sicher, daß die Informationen aktuell sind und versuchen Sie papierlos zu arbeiten!

FORMIKO HYDRAULICS

ROTATOR FHR 5.500SF

Hydraulischer Rotator FHR 5.500SF ist eine kostengünstige Lösung für den saisonalen Einsatz in Forstwirtschaft, Landwirtschaft, Straßen- und Gebäudebau, Stückgut und Materialhandling.

Der obere Teil des Rotators als eine einzelne LASCHE für die Pendelaufnahme ausgebildet. Robust gefertigt, um eventuellen Überlastungen zu widerstehen. Die Breite der Lasche ist Standardbreite 73mm und der Bolzendurchmesser 30mm.

Die untere Befestigung des Rotators ist als QUADRATISCHER FLANSCH augebildet um direkt am Greifer / Werkzeug mittels Schrauben montiert zu werden

Rotator FHR 5.500SF Basierend auf einem zuverlässigen Flügelzellen Hydraulikmotor, der ein Drehmoment liefert bis zu 1300Nm bei 25MPa.

Formoko Rotator FHR 5.500SF ist kompatibel mit FHL 01-A/B-73/30 and FHL 01B-A/B-73/30 Pendelgelenke.

Rotator ist für den Versand in einen kompakten festen Karton verpackt. Abmessungen - 340x230x240mm.

Wir bieten dafür ZWEI Jahre Garantie Rotator.

Für zusätzliche Informationen sowie Preise, kontatktieren Sie bitte sales@formiko.lv

Formiko Hydraulics GmbH
Dzirciema Str. 119 K-1,
Riga LV1055 LATVIA

+371 294 49 552
+371 264 59 383
sales@formiko.lv
www.formiko.lv

Auf Anfrage sind unter Sonderbedingungen auch metrische Anschlüße für die Rotatoren verfügbar FHR 5.500SF

FORSTWIRTSCHAFT LANDWIRTSCHAFT BAUWESEN

Diese Dokument wurde automatisch auf www.formiko.lv erstellt 09/25/2023.
Bitte stellen Sie immer sicher, daß die Informationen aktuell sind und versuchen Sie papierlos zu arbeiten!