FORMIKO HYDRAULICS

ROTATOR FHR 3.000L

30 kN

15 kN

900 nm

18 kg

20 l/min

L60 ø25	R	R	GO/GC	GO	GC
mm	3/8" BSP	250 bar	3/8" BSP	200 bar	300 bar

Der obere Teil des Rotators als eine einzelne LASCHE für die Pendelaufnahme ausgebildet. Robust gefertigt, um eventuellen Überlastungen zu widerstehen. Die Breite der Lasche ist Standardbreite 60mm und der Bolzendurchmesser 25mm.

Hydraulischer Rotator FHR 3.000L ist eine kostengünstige Lösung für den saisonalen Einsatz in Forstwirtschaft, Landwirtschaft, Straßen- und Gebäudebau, Stückgut und Materialhandling.

FHL 01-A/B-60/25

FHL 01B-A/B-60/25

Die untere Befestigung des Rotators ist im ACHSE-Formfaktor augebildet, um im Montagerohr oder Adapter des Greifers / Werkzeugs mittels Stiftbefestigung montiert zu werden. Der Durchmesser der Achse (Rotor) beträgt 49.5mm und der Durchmesser des Fixierstiftes beträgt 25mm

ø49.5 ø25	GO/GC
mm	3/8" BSP

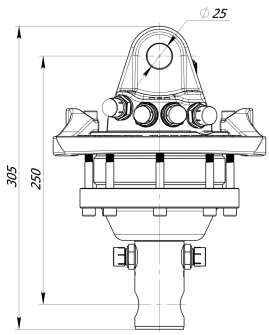

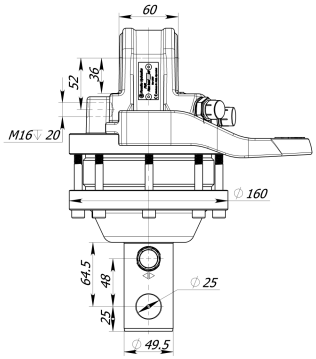

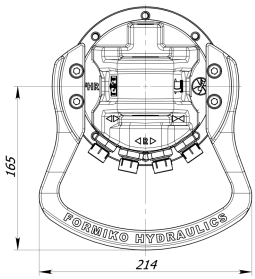

Für zusätzliche Informationen sowie Preise, kontaktktieren Sie bitte sales@formiko.lv

Formiko Hydraulics GmbH
Dzirciema Str. 119 K-1,
Riga LV1055 LATVIA

+371 294 49 552
+371 264 59 383
sales@formiko.lv
www.formiko.lv

Auf Anfrage sind unter Sonderbedingungen auch metrische Anschlüße für die Rotatoren verfügbar FHR 3.000L

FORSTWIRTSCHAFT LANDWIRTSCHAFT BAUWESEN

Diese Dokument wurde automatisch auf www.formiko.lv erstellt 09/25/2023.
Bitte stellen Sie immer sicher, daß die Informationen aktuell sind und versuchen Sie papierlos zu arbeiten!

FORMIKO HYDRAULICS

ROTATOR FHR 3.000L

Hydraulischer Rotator FHR 3.000L ist eine kostengünstige Lösung für den saisonalen Einsatz in Forstwirtschaft, Landwirtschaft, Straßen- und Gebäudebau, Stückgut und Materialhandling.

Der obere Teil des Rotators als eine einzelne LASCHE für die Pendelaufnahme ausgebildet. Robust gefertigt, um eventuellen Überlastungen zu widerstehen. Die Breite der Lasche ist Standardbreite 60mm und der Bolzendurchmesser 25mm.

Die untere Befestigung des Rotators ist im ACHSE-Formfaktor augebildet, um im Montagerohr oder Adapter des Greifers / Werkzeugs mittels Stiftbefestigung montiert zu werden. Der Durchmesser der Achse (Rotor) beträgt 49.5mm und der Durchmesser des Fixierstiftes beträgt 25mm

Rotator FHR 3.000L Basierend auf einem zuverlässigen Flügelzellen Hydraulikmotor, der ein Drehmoment liefert bis zu 900Nm bei 25MPa.

Formoko Rotator FHR 3.000L ist kompatibel mit FHL 01-A/B-60/25 and FHL 01B-A/B-60/25 Pendelgelenke.

Rotator ist für den Versand in einen kompakten festen Karton verpackt. Abmessungen - 340x230x240mm.

Wir bieten dafür ZWEI Jahre Garantie Rotator.

Für zusätzliche Informationen sowie Preise, kontatktieren Sie bitte sales@formiko.lv

Formiko Hydraulics GmbH
Dzirciema Str. 119 K-1,
Riga LV1055 LATVIA

+371 294 49 552
+371 264 59 383
sales@formiko.lv
www.formiko.lv

Auf Anfrage sind unter Sonderbedingungen auch metrische Anschlüße für die Rotatoren verfügbar FHR 3.000L

FORSTWIRTSCHAFT LANDWIRTSCHAFT BAUWESEN

Diese Dokument wurde automatisch auf www.formiko.lv erstellt 09/25/2023.
Bitte stellen Sie immer sicher, daß die Informationen aktuell sind und versuchen Sie papierlos zu arbeiten!