FORMIKO HYDRAULICS

ROTATOR FHR 6FF4X

60 kN

-50 kN

30 kN

-25 kN

1850 nm

57 kg

25 l/min

GEHÄUSE AUS GESCHMIEDETEM STAHL

ZWEI ROLLEN- / KEGELLAGER

	R	R	GO/GC	GO	GC
ø144 M12(x10) mm	1/2" BSP	300 bar	1/2" BSP	250 bar	300 bar

Der obere Teil des Rotators als FLANSCH ausgebildet. Solche Rotatoren werden häufig zur festen Montage and Kranspitze oder mit Tilt-Vorrichtungen verwendet. Die Rotatoren sind Positionsstiften zur einfacheren Montage versehen. top.flange.diameter 144mm. top.flange.screw.count 10 12 Schrauben.

Hydraulischer Rotator FHR 6FF4X ideal für den professionellen Einsatz in Forstwirtschaft, Landwirtschaft, Straßen- und Gebäudebau, Recycling-Industrie, Stückgut und Materialhandling.

Die untere Befestigung des Rotators ist als FLANSCH augebildet um direkt am Greifer / Werkzeug mittels Schrauben montiert zu werden

	GO/GC	GO/GC
ø173 17(x6) mm	1/2" BSP	1/2" BSP

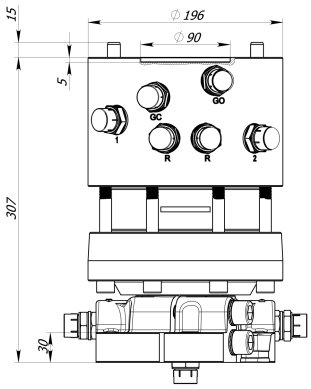

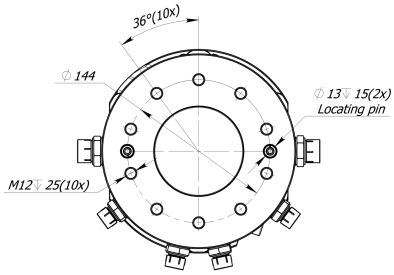

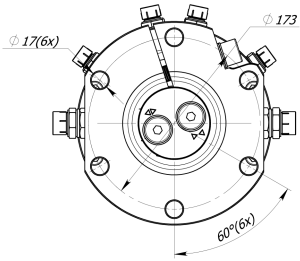

Für zusätzliche Informationen sowie Preise, kontaktieren Sie bitte sales@formiko.lv

Formiko Hydraulics GmbH
Dzirciema Str. 119 K-1,
Riga LV1055 LATVIA

+371 294 49 552
+371 264 59 383
sales@formiko.lv
www.formiko.lv

Auf Anfrage sind unter Sonderbedingungen auch metrische Anschlüße für die Rotatoren verfügbar FHR 6FF4X

FORSTWIRTSCHAF STÜCKGUT LANDWIRTSCHAFT BAUWESEN RECYCLING

Diese Dokument wurde automatisch auf www.formiko.lv erstellt 09/25/2023.
Bitte stellen Sie immer sicher, daß die Informationen aktuell sind und versuchen Sie papierlos zu arbeiten!

Hydraulischer Rotator FHR 6FF4X ideal für den professionellen Einsatz in Forstwirtschaft, Landwirtschaft, Straßen- und Gebäudebau, Recycling-Industrie, Stückgut und Materialhandling.

Der obere Teil des Rotators als FLANSCH ausgebildet. Solche Rotatoren werden häufig zur festen Montage and Kranspitze oder mit Tilt-Vorrichtungen verwendet. Die Rotatoren sind Positionsstiften zur einfacheren Montage versehen. top.flange.diameter 144mm. top.flange.screw.count 10 12 Schrauben.

Die untere Befestigung des Rotators ist als FLANSCH augebildet um direkt am Greifer / Werkzeug mittels Schrauben montiert zu werden

Rotator FHR 6FF4X Basierend auf einem zuverlässigen Flügelzellen Hydraulikmotor, der ein Drehmoment liefert bis zu 1850Nm bei 25MPa.

Formiko Hydraulics Rotator FHR 6FF4X ausgestattet mit zwei Lagern, um sowohl Zug- als auch Druckbelastungen standzuhalten.

Einige Teile im Rotator sind aus schlagfestem und verformungsbeständigem geschmiedeten Stahl hergestellt.

Rotator ist für den Versand in einen kompakten festen Karton verpackt. Abmessungen - 400x250x250mm.

Wir bieten dafür ZWEI Jahre Garantie Rotator.

Für zusätzliche Informationen sowie Preise, kontatktieren Sie bitte sales@formiko.lv

Formiko Hydraulics GmbH
Dzirciema Str. 119 K-1,
Riga LV1055 LATVIA

+371 294 49 552
+371 264 59 383
sales@formiko.lv
www.formiko.lv

Auf Anfrage sind unter Sonderbedingungen auch metrische Anschlüße für die Rotatoren verfügbar FHR 6FF4X

FORSTWIRTSCHAF STÜCKGUT LANDWIRTSCHAFT BAUWESEN RECYCLING

Diese Dokument wurde automatisch auf www.formiko.lv erstellt 09/25/2023.
Bitte stellen Sie immer sicher, daß die Informationen aktuell sind und versuchen Sie papierlos zu arbeiten!